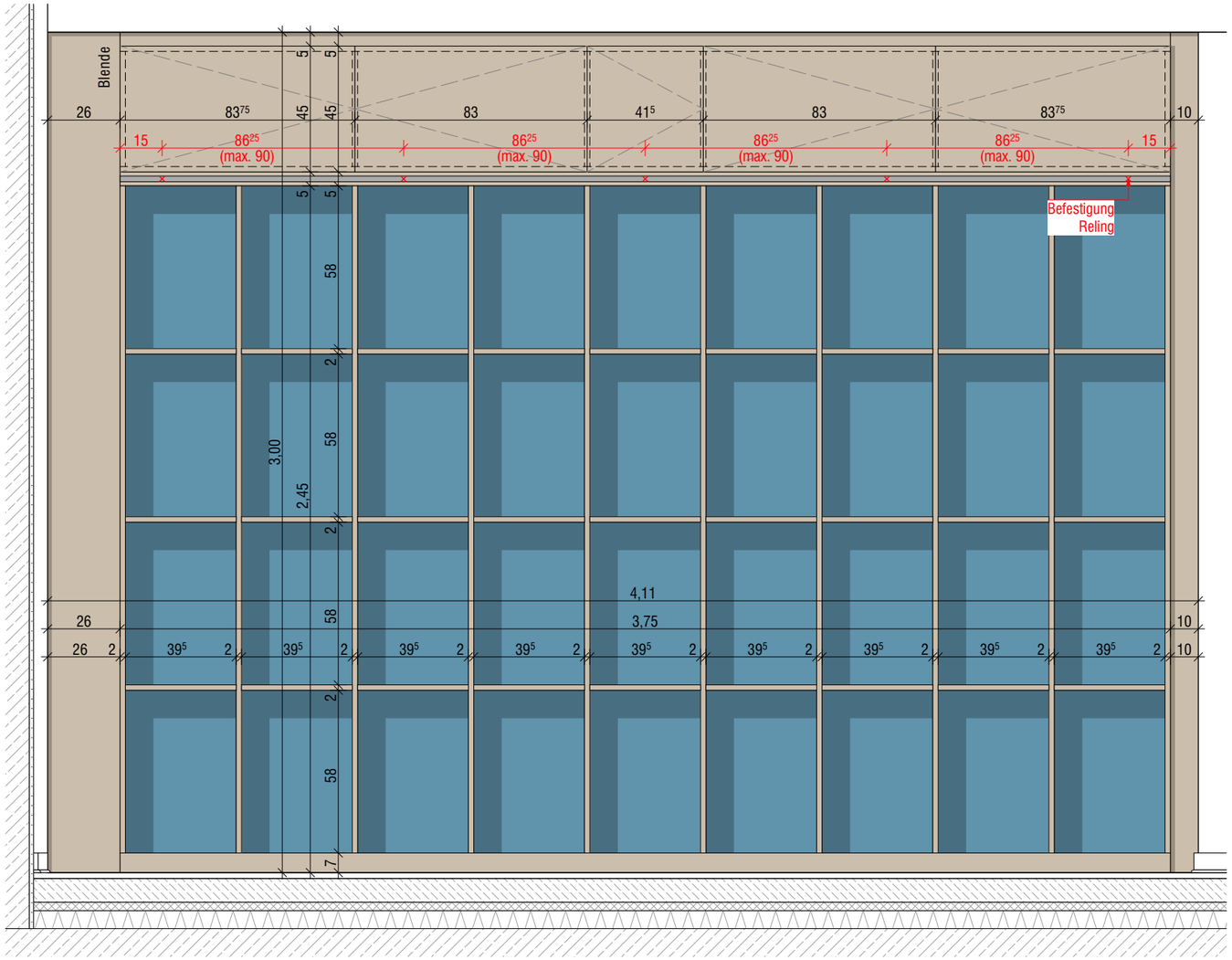

Ansicht
M: 1-20

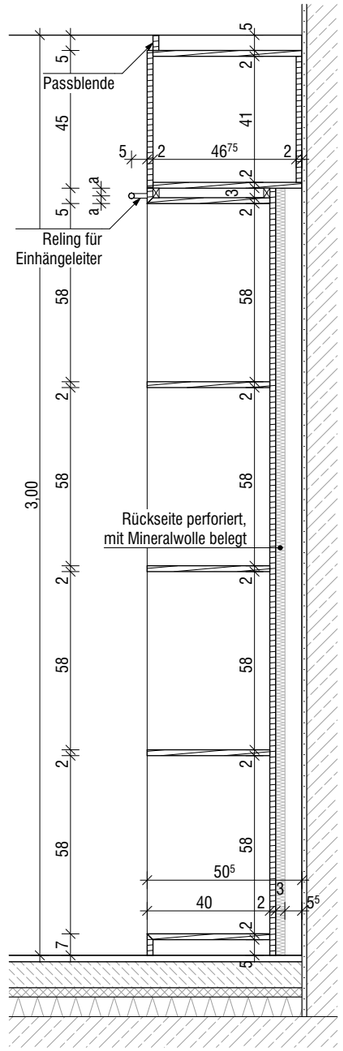

Schnitt
M: 1-20

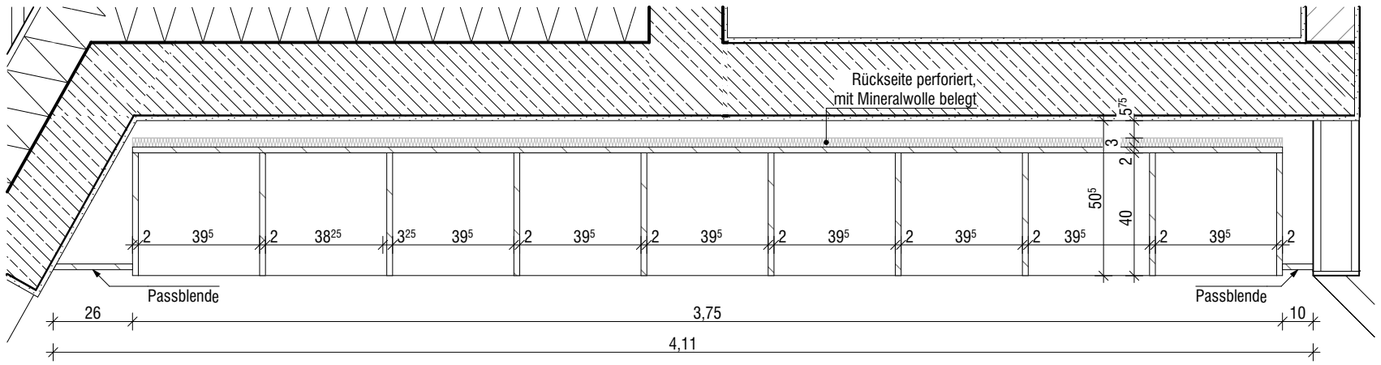

Grundriss
M: 1-20

Alle Kanten der Holzbauteile sind gerundet auszuführen:
r = ≥2 mm

ALLE MAßE SIND AM BAU ZU PRÜFEN. ABWEICHUNGEN SIND ANZUZEIGEN!

Planname	Taschenregal L = 4,11m 1370 Baukonstruktive Einbauten		
Bauvorhaben	Erweiterungsneubau Gesamtschule Münster-West		
Bauort	Tilbecker Straße 26, 48169 Münster		
Bauherr	Stadt Münster, Amt für Immobilienmanagement Albersloher Weg 33 , 48155 Münster		
Projekt-Nr.: **24019**	Maßstab: **1:20**		Plannummer incl. Index: **5_0_1370-11-**
Gez.: MB/AV	Blattgr.:	Erstellung/Freigabe: 02.09.2026	Status: VORABZUG